Zマーク表示金物

ホールダウン金物（引き寄せ金物） S-HD

S-HD10　S-HD15　S-HD20　S-HD25

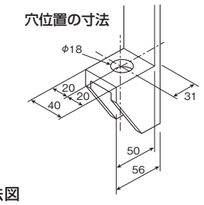

■寸法図

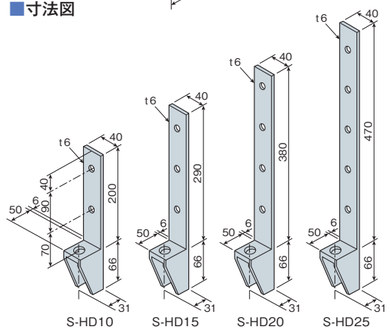

用　途

●土台または基礎と柱の緊結などに使用します。

特　長

●上下階の柱の相互接合が可能です。

施工方法

●ホールダウン金物と筋かいが当たる場合や壁を真壁で仕上げる場合などに使用します。

引張耐力

S-HD10：**1.0t**　S-HD15：**1.5t**
S-HD20：**2.0t**　S-HD25：**2.5t**

※1.5t以上のホールダウン金物を使用する場合はアンカーボルトと直接緊結

サイズ	S-HD10：L=266　S-HD15：L=356　S-HD20：L=446　S-HD25：L=536
材　質	JIS G 3131 SPHC または JIS G 3141 SPCC
表面処理	JIS G 3302（溶融亜鉛めっき鋼板及び鋼帯）Z27
	または JIS H 8641 溶融亜鉛めっき1種A（HDZA）
梱　包	12個／ケース

使用接合具

		S-HD10	S-HD15	S-HD20	S-HD25
柱	六角ボルト M12（別売品）	2本	3本	4本	5本
	六角ナット M12（別売品）	2個	3個	4個	5個
	角座金 W4.5×40（別売品）	2枚	3枚	4枚	5枚
	またはラグスクリュー LS12（別売品）	2本	3本	4本	5本
土台	アンカーボルト M16（別売品）	1本	1本	1本	1本
	または座付きボルト M16（別売品）	1本	―	―	―
	六角ナット M16（別売品）	1個	1個	1個	1個
柱相互の接合（上下階の）	両ねじボルト M16（別売品）	1本	1本	1本	1本
	六角ナット M16（別売品）	2個	2個	2個	2個

※ラグスクリュー LS12は首下長11cm以上とし、柱サイズ10.5cm角以上の部材に適用
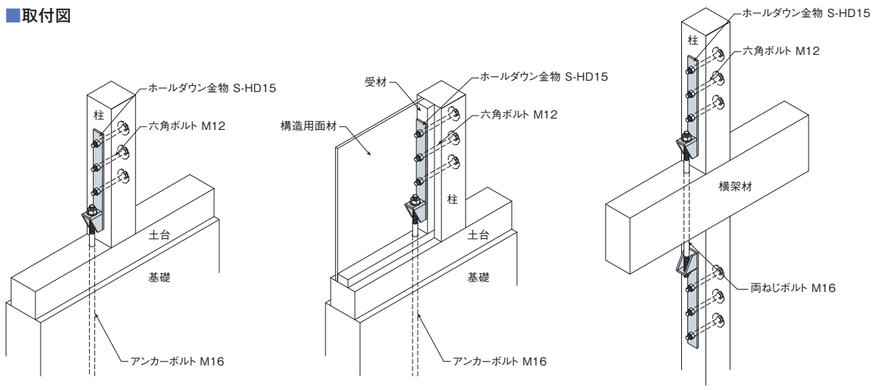
■取付図